NEO CASTELL

Waschtisch-Unterputzbatterie Auslauf 210 mm

Farbset chrom

12.203754.1.01

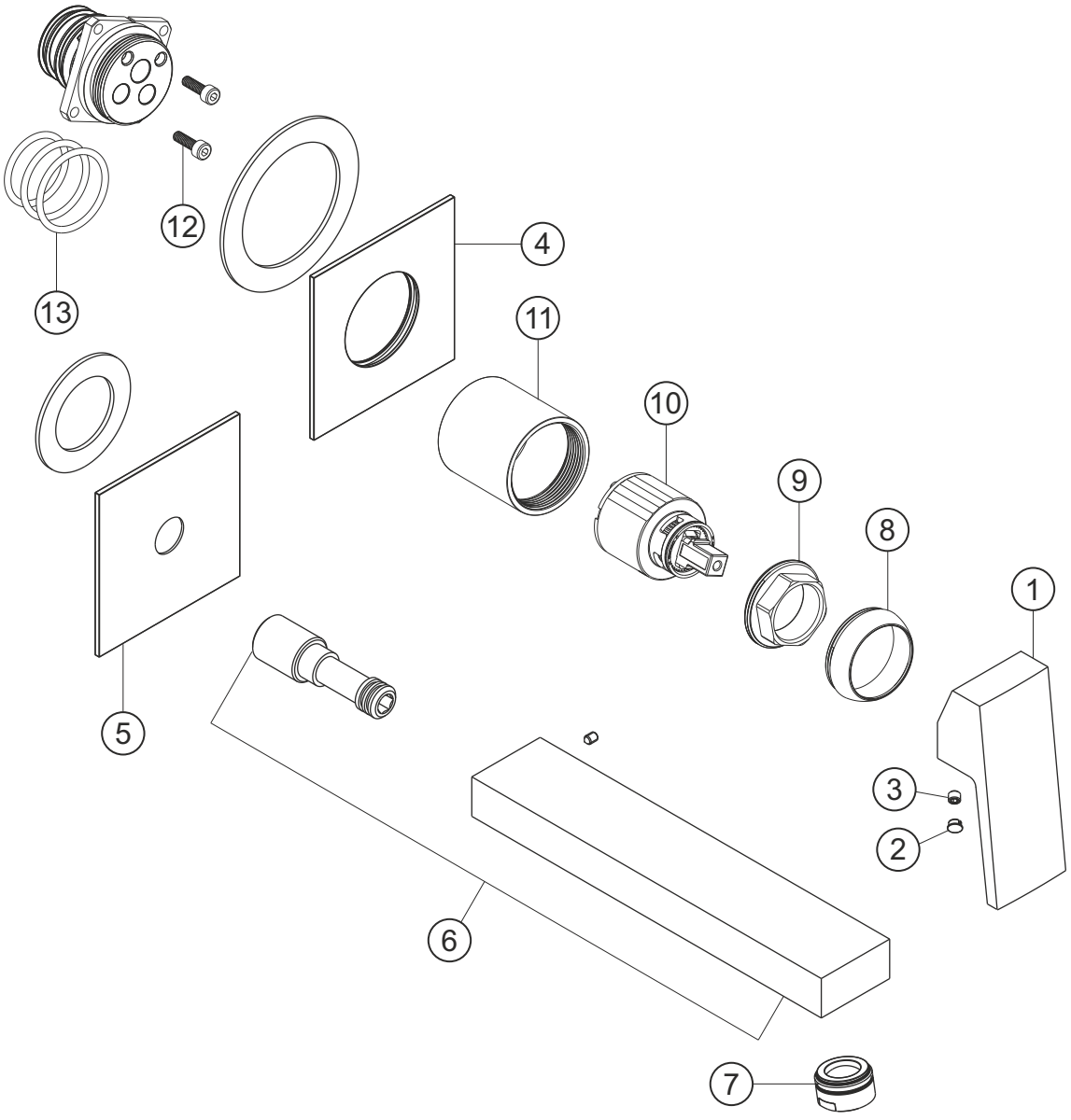

herzbach

NEO CASTELL

Waschtisch-Unterputzbatterie Auslauf 210 mm
Farbset chrom
12.203754.1.01

Ersatzteilliste

Pos.	Beschreibung	Art.-Nr.	Preisgruppe	VE
1	Griff	80.440500.1.01	9	1
2	Griffstopfen	80.138100.1.01	2	1
3	Inbusschraube	80.138122.1.09	1	1
4	Rosette Bedieneinheit	80.792100.2.01	11	1
5	Rosette Auslauf	80.791800.2.01	10	1
6	Auslauf 210 mm	80.742000.1.01	15	1
7	Perlator	80.055900.1.01	2	1
8	Glockenkappe	80.569400.1.01	3	1
9	Konterring	80.569500.1.09	2	1
10	Kartusche	80.568600.1.09	7	1
11	Hülse	80.569700.1.01	7	1
12	Schraubensatz	80.092041.1.09	2	2
13	Dichtungssatz	80.144350.1.09	4	3

herzbach