herzbach

PRODUKTDATENBLATT

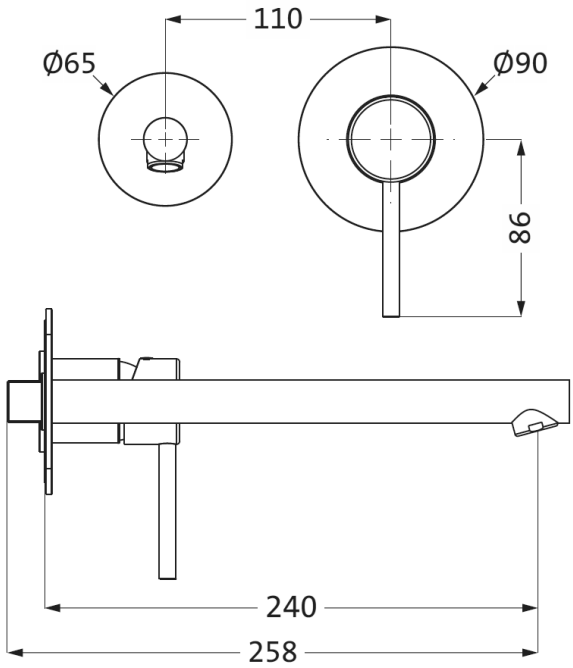

ART. NUMMER **SERIE** **ARTIKEL** **OBERFLÄCHE**	**10.145977.1.01** **DESIGN NEW** **Einhebel-Waschtisch-Unterputzbatterie Auslauf 240 mm** **chrom**
ABMESSUNGEN	Ausladung 240 mm
BESCHREIBUNG	·Einhebel-Waschtisch-Unterputzbatterie ·Endmontageset zum Aufsatz auf Logic plus-Wand-Waschtisch Universal Einbaukörper ·Logic-SoftEmotion Keramikkartusche ·gerader Auslauf 240 mm ·Montage des Auslaufs wahlweise link/rechts/unten möglich ·Neoperl-Sparperlator ·Armaturenblende Ø 90 mm ·Auslaufblende Ø 65 mm ·Durchflussmenge (bei 3bar) ca. 12-14 l/min **Notweniges Zubehör:** ·Logic plus-Wand-Waschtisch Universal Einbaukörper 11.740000.1.09
LIEFERUMFANG	Griff, Mischer-Einheit, Armaturenblende, Auslauf, Auslaufblende