herzbach

PRODUKTDATENBLATT

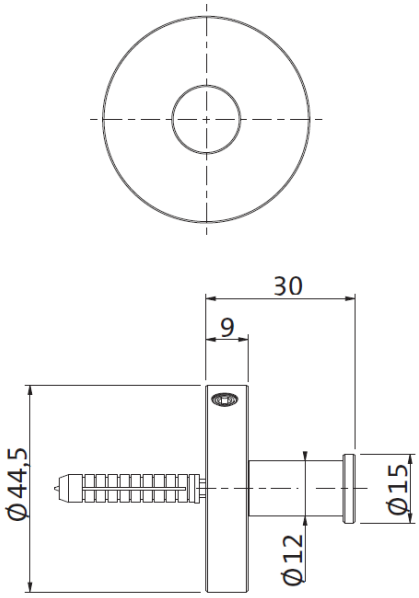

ART. NUMMER	**21.819000.1.39**
SERIE	**DESIGN iX PVD**
ARTIKEL	**Handtuchhaken klein rund**
OBERFLÄCHE	**Edelstahl PVD Copper Steel**
ABMESSUNGEN	30 mm
BESCHREIBUNG	·Handtuchhaken klein rund ·Länge 30 mm ·Wandmontage ·Befestigung verdeckt