DESIGN iX PVD

Wandarm round 450 mm

copper steel

21.963500.2.39

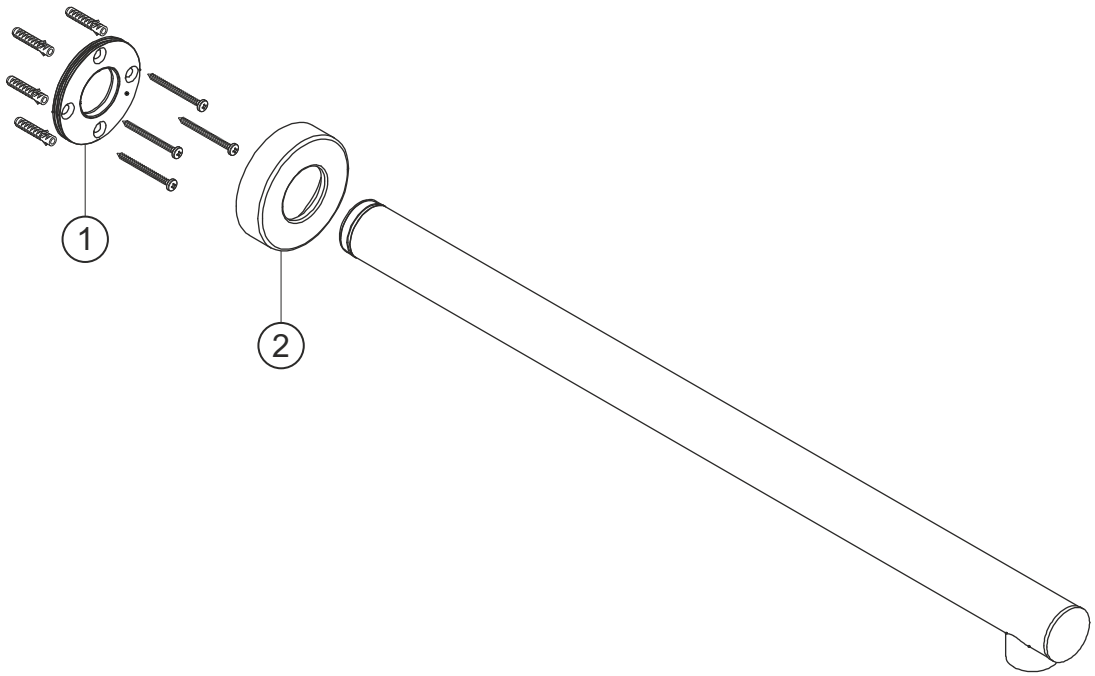

herzbach

DESIGN iX PVD
Wandarm round 450 mm
copper steel
21.963500.2.39

Ersatzteilliste

Pos.	Beschreibung	Art.-Nr.	Preisgruppe	VE
1	Befestigung	80.075011.2.09	5	1
2	Rosette	80.019039.2.39	10	1

herzbach