herzbach

PRODUKTDATENBLATT

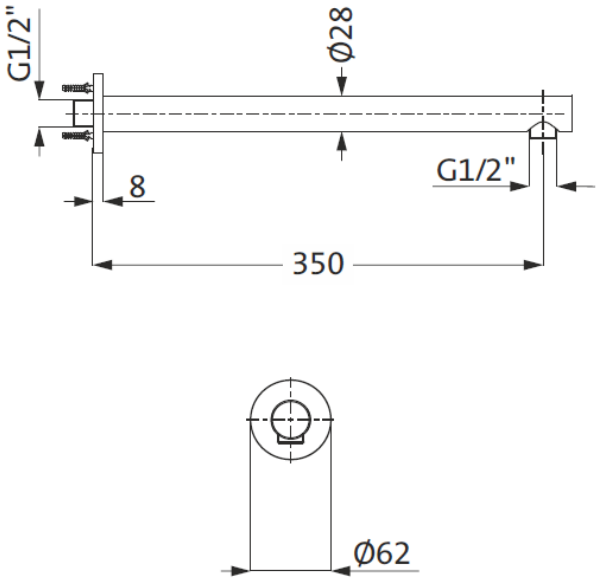

ART. NUMMER	**21.963500.1.41**
SERIE	**LIVING SPA iX PVD**
ARTIKEL	**Wandarm 350 rund**
OBERFLÄCHE	**Edelstahl PVD Brass Steel**
ABMESSUNGEN	Ausladung 350 mm
BESCHREIBUNG	·Wandarm für Regenbrause ·rundes Design, gerade ·Anschlussgewinde 1/2“