DESIGN iX PVD

Wannenset seven round

Black Steel

21.914000.1.40

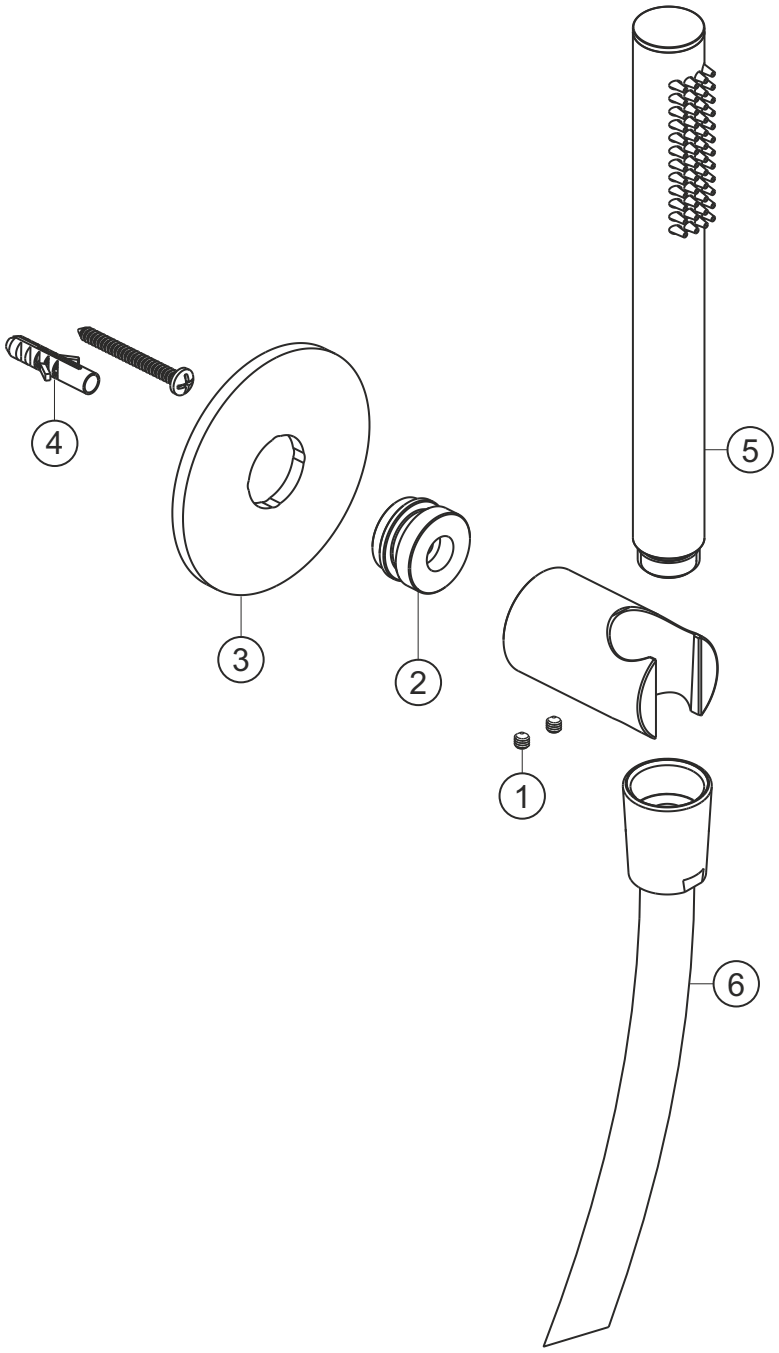

herzbach

DESIGN iX PVD
Wannenset seven round
Black Steel
21.914000.1.40

Ersatzteilliste

Pos.	Beschreibung	Art.-Nr.	Preisgruppe	VE
1	Madenschraube M4x4	80.029010.1.09	2	2
2	Befestigungsadapter	80.032065.1.09	5	1
3	Blende	80.073026.1.40	11	1
4	Befestigung	80.075001.1.09	4	1
5	Handbrause	21.977400.1.40	*	1
6	Brauseschlauch 1250 mm	21.925300.1.40	*	1

* siehe Gesamtpreisliste

herzbach