herzbach

PRODUKTDATENBLATT

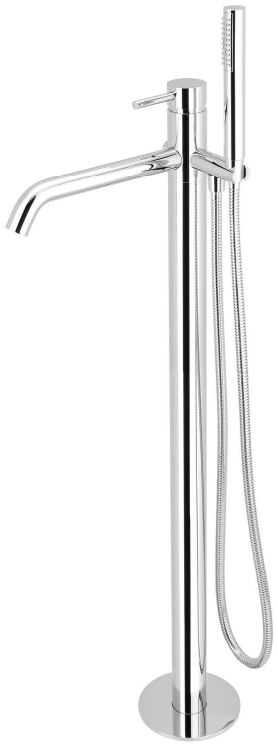

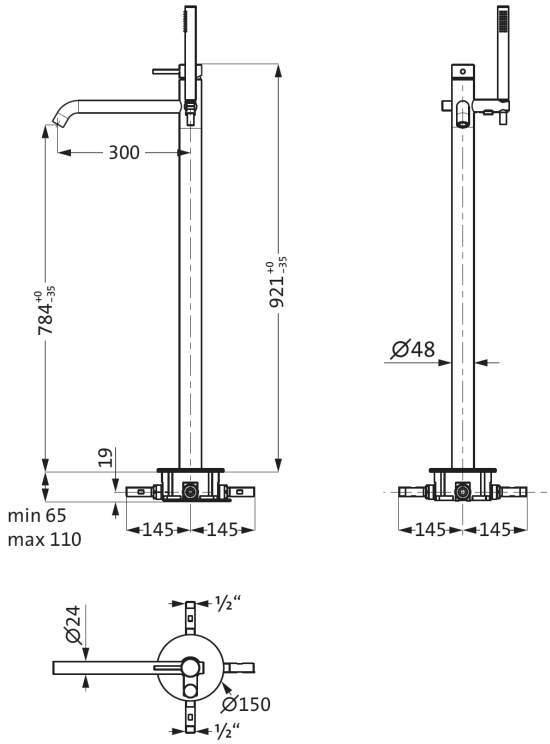

ART. NUMMER	**18.220700.1.01**
SERIE	**DEEP**
ARTIKEL	**Einhebel-Wannen-Einlaufsäule bodenstehend Endmontageset**
OBERFLÄCHE	**chrom**
ABMESSUNGEN	Ausladung 300 mm Höhe Auslaufunterkante 784 mm
BESCHREIBUNG	·Einhebel-Wannen-Einlaufsäule bodenstehend ·Endmontageset zum Aufsatz auf Logic-Wannenbox ·Logic-SoftEmotion-Keramikkartusche, Temperaturbegrenzung einstellbar ·Automatik-Druckumsteller ·Neoperl-Perlator ·Duschgarnitur mit Stabhandbrause Kunststoff eigensicher ·Metallflex-Brauseschlauch 1600 mm ·Handbrausehalter integriert ·nachträgliche Ausrichtung +/- 18° möglich **Notweniges Zubehör:** ·Logic-Wannenbox Einbaukörper 11.105200.2.09
LIEFERUMFANG	Wanneneinlaufsäule, Handbrause, Brauseschlauch 1600 mm