**COOL**
**Waschtisch-Einlochbatterie Niederdruck**
chrom
**54.121320.3.01**

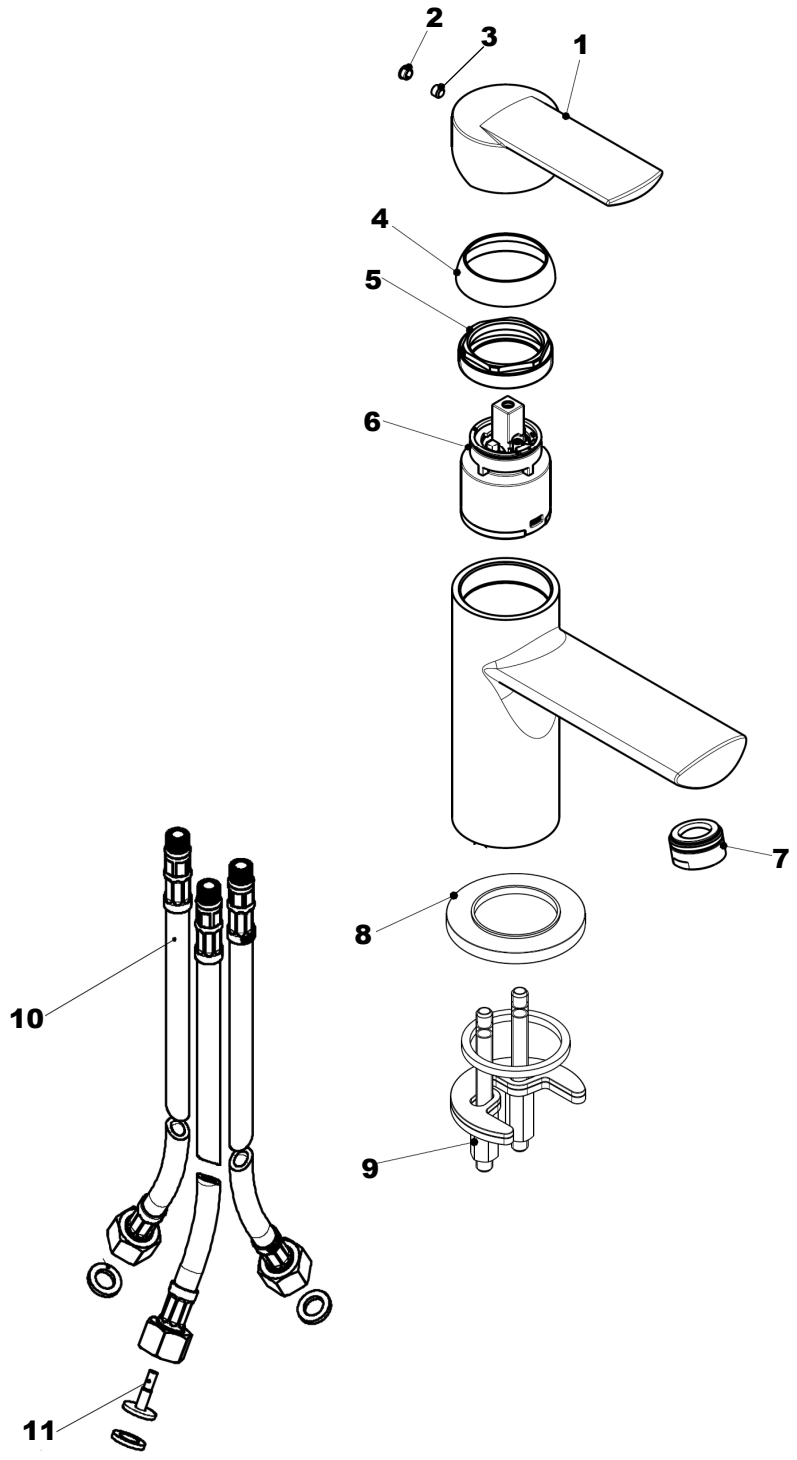


herzbach

**COOL**
**Waschtisch-Einlochbatterie Niederdruck**
chrom
**54.121320.3.01**

## Ersatzteilliste

| Pos. | Beschreibung | Art.-Nr. | Preisgruppe | VE |
|---|---|---|---|---|
| 1 | Griff | 80.438900.2.01 | **9** | 1 |
| 2 | Griffstopfen | 80.138100.1.01 | **2** | 1 |
| 3 | Inbusschraube | 80.138122.1.09 | **1** | 1 |
| 4 | Glockenkappe | 80.076700.1.01 | **5** | 1 |
| 5 | Konterring | 80.500000.1.09 | **2** | 1 |
| 6 | Kartusche | 80.380700.1.09 | **7** | 1 |
| 7 | Perlator | 80.055800.1.01 | **3** | 1 |
| 8 | Zierring | 80.264800.1.01 | **5** | 1 |
| 9 | Befestigungssatz | 80.584800.1.09 | **3** | 1 |
| 10 | Flexibler Anschlussschlauch | 80.036500.2.09 | **6** | 1 |
| 11 | Drosselstück | 80.284000.1.09 | **2** | 1 |

herzbach