herzbach

PRODUKTDATENBLATT

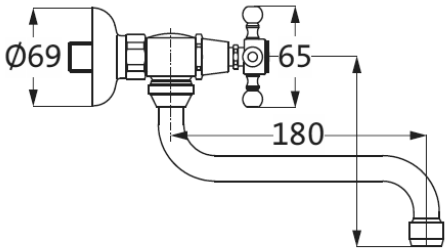

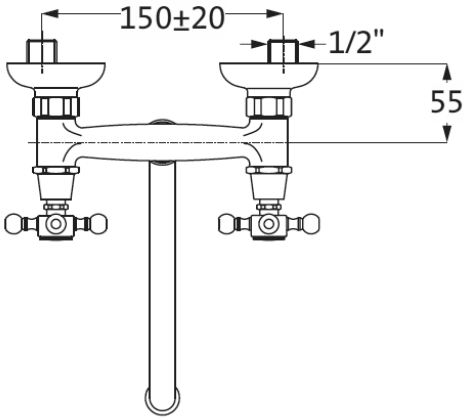

ART. NUMMER	**32.473000.1.05**
SERIE	**ANAIS**
ARTIKEL	**Zweigriff-Wand-Batterie**
OBERFLÄCHE	**bronze**
ABMESSUNGEN	Gesamtausladung 235 mm
BESCHREIBUNG	·Zweigriff-Wand-Batterie ·Schnellschluss-Keramikventile 90° ·Auslauf 180 mm schwenkbar 180° ·Neoperl-Perlator ·schraubbare Wandrosetten ·S-Anschlüsse 1/2“ / 3/4“