ANAIS
Vierloch-Wannenarmatur ohne Wannenauslauf
bronze
32.419000.8.05

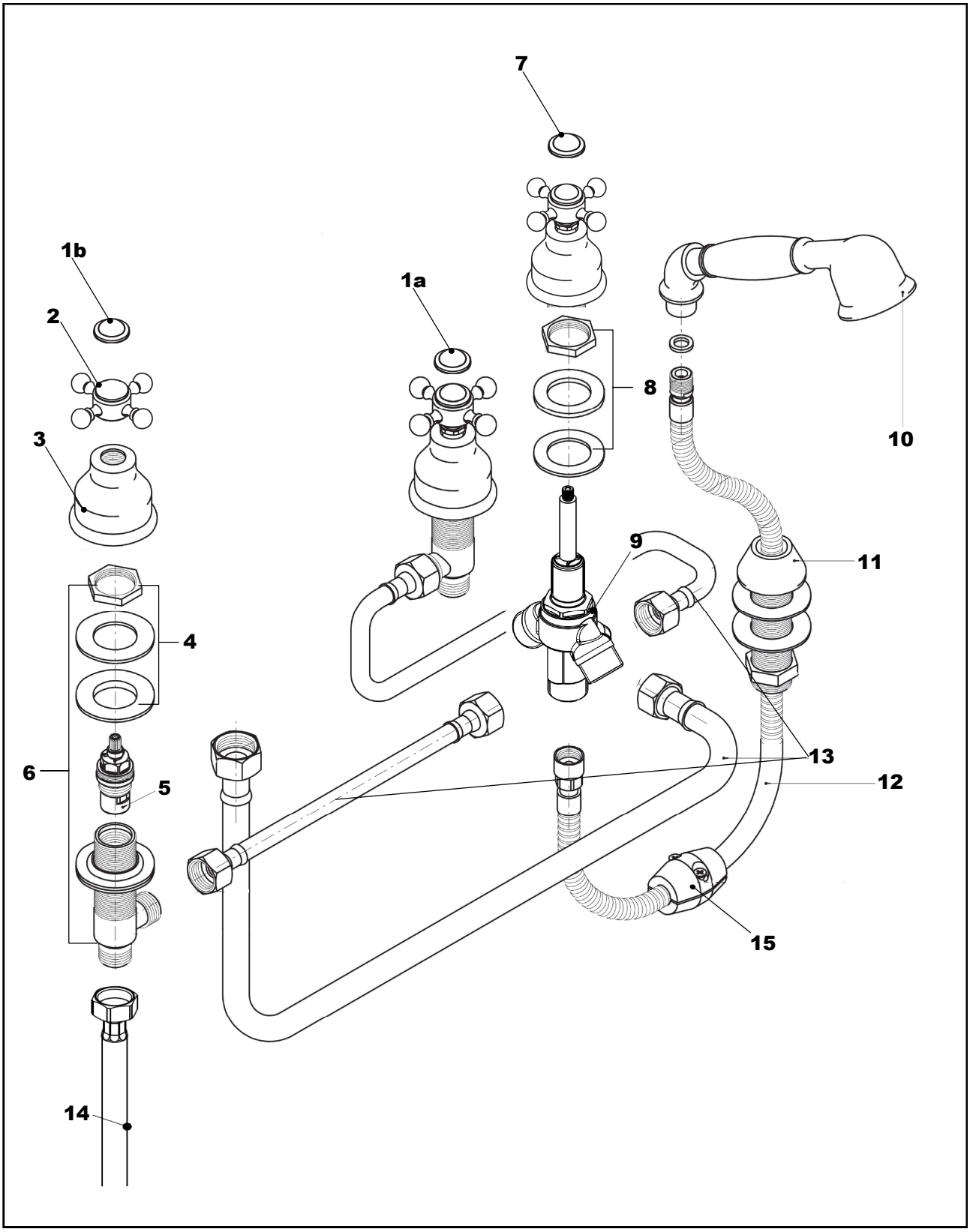

herzbach living

ANAIS
Vierloch-Wannenarmatur ohne Wannenauslauf
bronze
32.419000.8.05

Ersatzteilliste

Pos.	Beschreibung	Art.-Nr.	Preisgruppe	VE
1a	Plakette mit Mutter froid	80.135700.2.05	**4**	1
1b	Plakette mit Mutter chaud	80.135700.1.05	**4**	1
2	Griff komplett	80.126300.1.05	**9**	1
3	Schraubhülse	80.130300.1.05	**7**	1
4	Befestigung Seitenventil	80.205500.1.09	**3**	1
5	Innenoberteil	80.150300.1.09	**6**	1
6	Seitenventil komplett	80.165100.1.09	**9**	1
7	Plakette mit Mutter Umsteller	80.135700.3.05	**4**	1
8	Befestigung Umsteller	80.205500.1.09	**3**	1
9	Umsteller komplett	80.065900.1.09	**11**	1
10	Handbrause	80.042500.1.05	**11**	1
11	Brausedurchführung komplett	80.255500.1.05	**10**	1
12	Brauseschlauch	80.036200.1.01	**8**	1
13	Panzerschlauch	80.039400.1.09	**8**	1
14	Panzerschlauch	80.101753.1.09	**6**	1
15	Gewichte	80.040000.1.09	**4**	2