herzbach

PRODUKTDATENBLATT

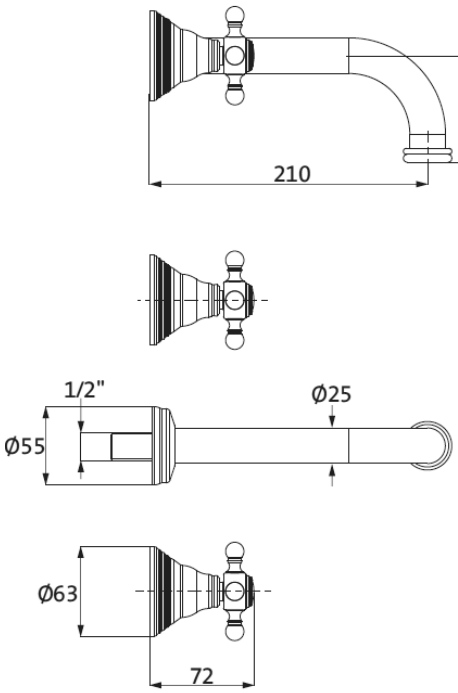

ART. NUMMER **SERIE** **ARTIKEL** **OBERFLÄCHE**	**32.959000.2.02** **ANAIS CLASSIC** **Zweigriff-Waschtisch-Unterputzbatterie Auslauf 200 mm** **chrom-gold**
ABMESSUNGEN	Ausladung 210 mm
BESCHREIBUNG	·Zweigriff-Waschtisch-Unterputzbatterie ·Endmontageset zum Aufsatz auf Logic-Wand-Brückenbatterie Universal Einbaukörper ·gebogener Auslauf 210 mm ·Neoperl-Sparperlator ·Ventilblenden Ø 63 mm ·Auslaufblende Ø 55 mm **Notweniges Zubehör:** ·Logic-Brückenbatterie Universal Einbaukörper 11.725205.1.09
LIEFERUMFANG	2 Griffe, 2 Ventilblenden, Auslauf, Auslaufblende